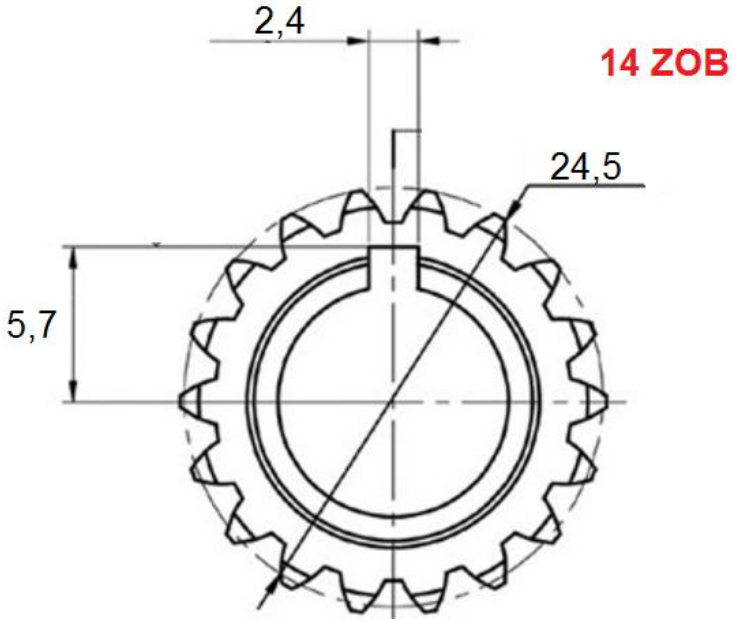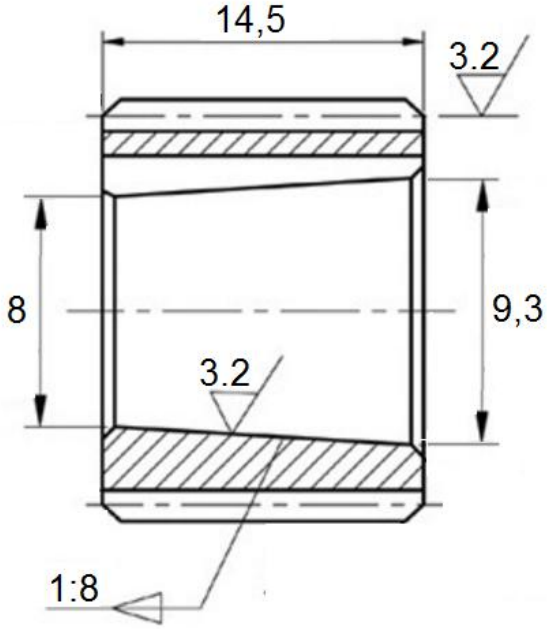šifra/code/Kode/kód: 10240 **[mm]**